品番	部品名	個数	材質	備考
	ハンドサイレン	1	ADC12	

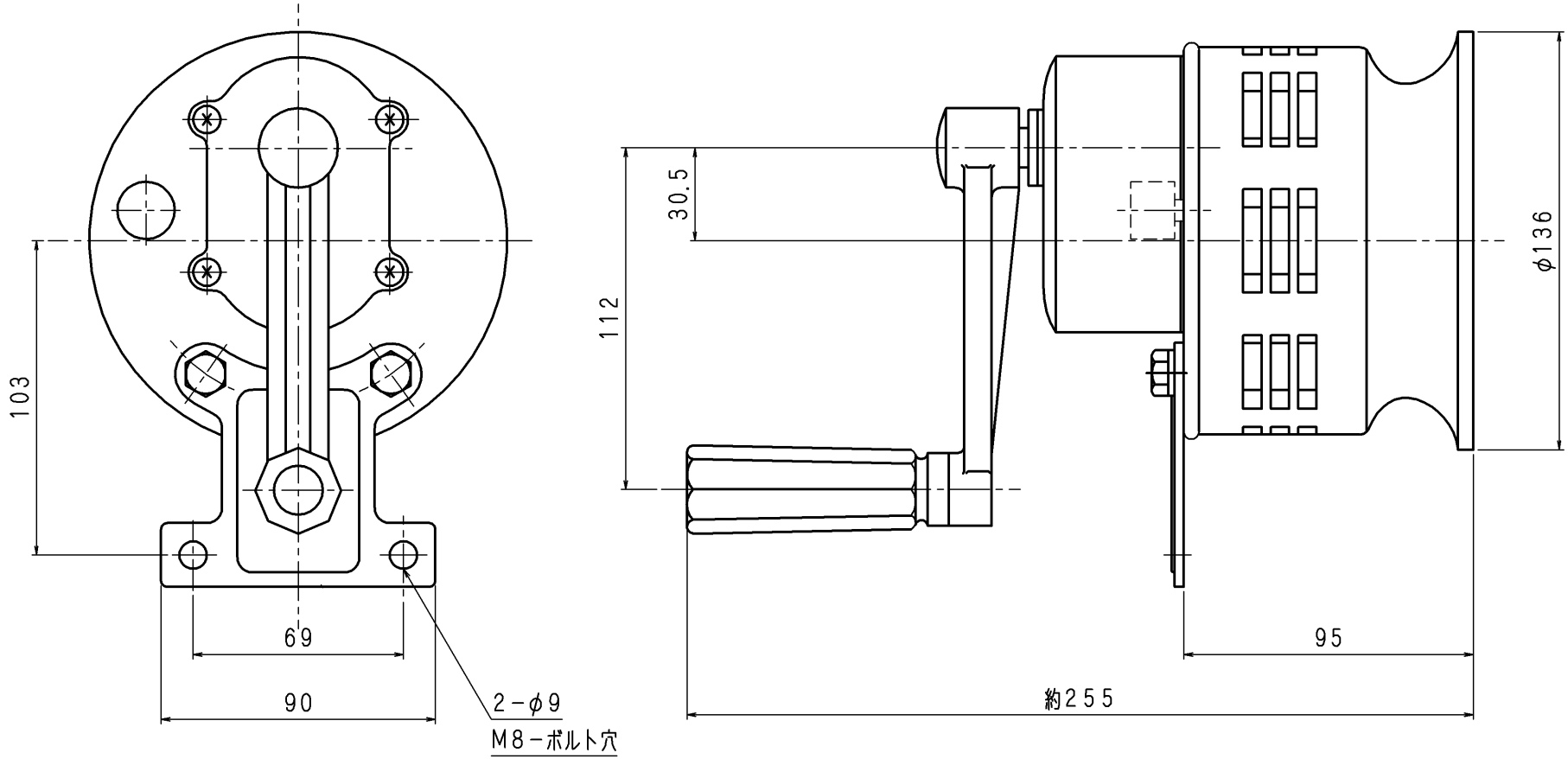

製品重量：約1．66kg

1	材質変更	2006.3.24	富塚
	改定事項	日付	係

東京サイレン（株）			名称
葉番	／	尺度	／
製図	検図	検証	125 ハンドサイレン
K．Y	設計 1999.8.5 柳	検 1999.8.5 宮本	図番 PA−99001 ①

A3