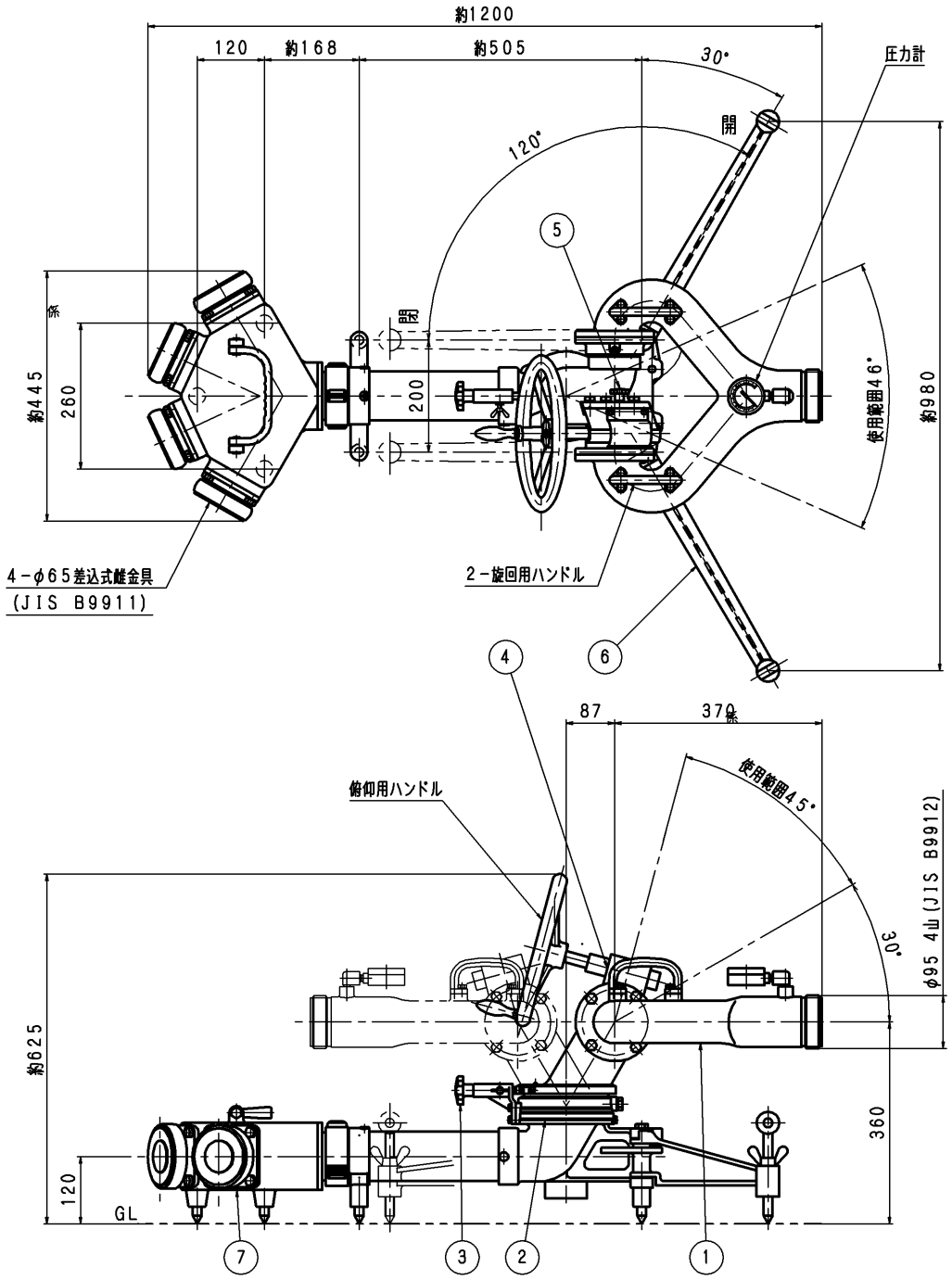

品番	部品名	個数	材質	備考
1	放水砲本体	1s	AC7A	
2	旋回、回転部	1s	CAC406	
3	旋回限定装置	1s	CAC406	
4	俯仰ギヤ部	1s	CAC406	
5	俯仰限定装置	1s	SUS304	
6	開閉脚	2s	AC7A	
7	四口集水器	1s	AC7A	

製品質量：約41kg

改定事項	日付	係

東京サイレン（株）		名称	TSWG-4型（改）
業番	/	尺度	1/6
製図	検図	検証	図番
H.M	設計 2009.3.10	設計 2009.3.10	EU-0802 ◇

A2