品番	部品名	個数	材質	備考
1	ボディ	1	CAC406	クロームメッキ
2	キャップ	1	CAC406	クロームメッキ
3	ハンドル	1	AC7A	アルマイト
4	袋ナット	1s	SUS304	M8SW付

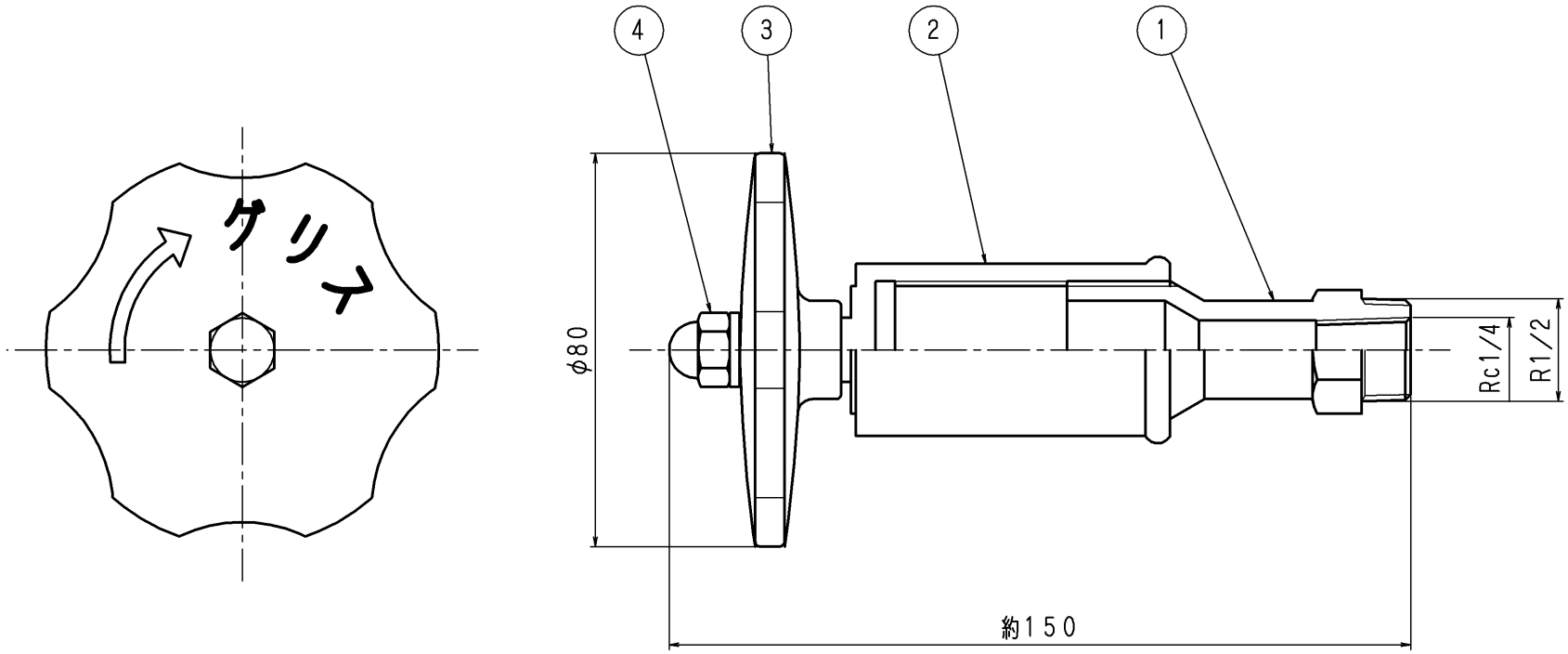

製品重量：約0．46kg

東京サイレン（株）		名称	グリスポンプ
葉番 ノ	尺度 1/1		
製図 H.M	検図 設計 2000.4.28 柳	検証 検 2000.4.28 宮本	図番 VF-0001 ◇

	改定事項	日付	係

A3

品番	部品名	個数	材質	備考
1	ボディ	1	CAC406	クロームメッキ
2	キャップ	1	CAC406	クロームメッキ
3	ハンドル	1	樹脂	
4	袋ナット	1s	SUS304	

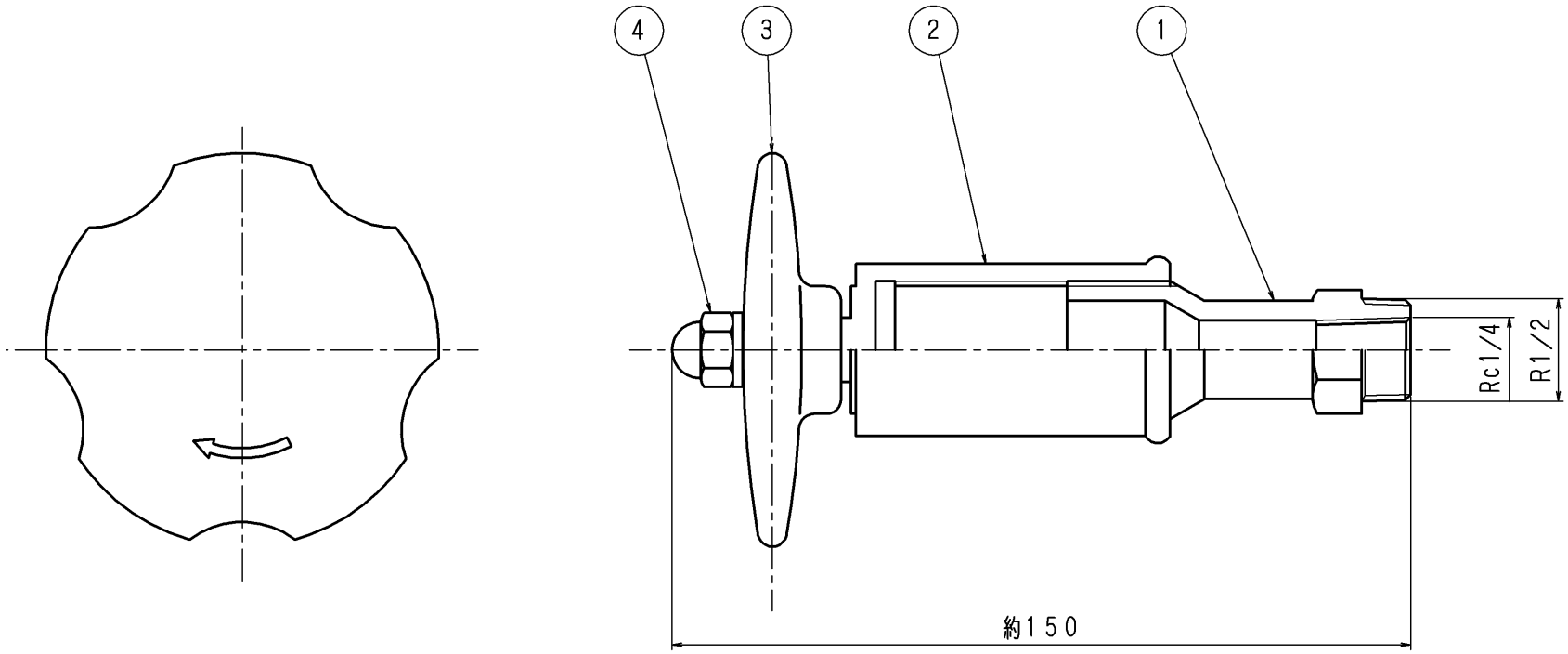

ハンドル取付は、バネ座金とねじロックを使用。

製品質量：約0．46kg

	改定事項	日付	係

東京サイレン（株）				名称	
葉番	ノ	尺度	1/1		グリスポンプ
製図	検図	検証		図番	VF-0701 ◇
H.M	設計 2007.3.22 丹保	設計 2007.3.22 佐藤			

A3