品番	部品名	個数	材質	備考
1	マンガ（1．5M）	1	樫、SS400 STPG、S45C	

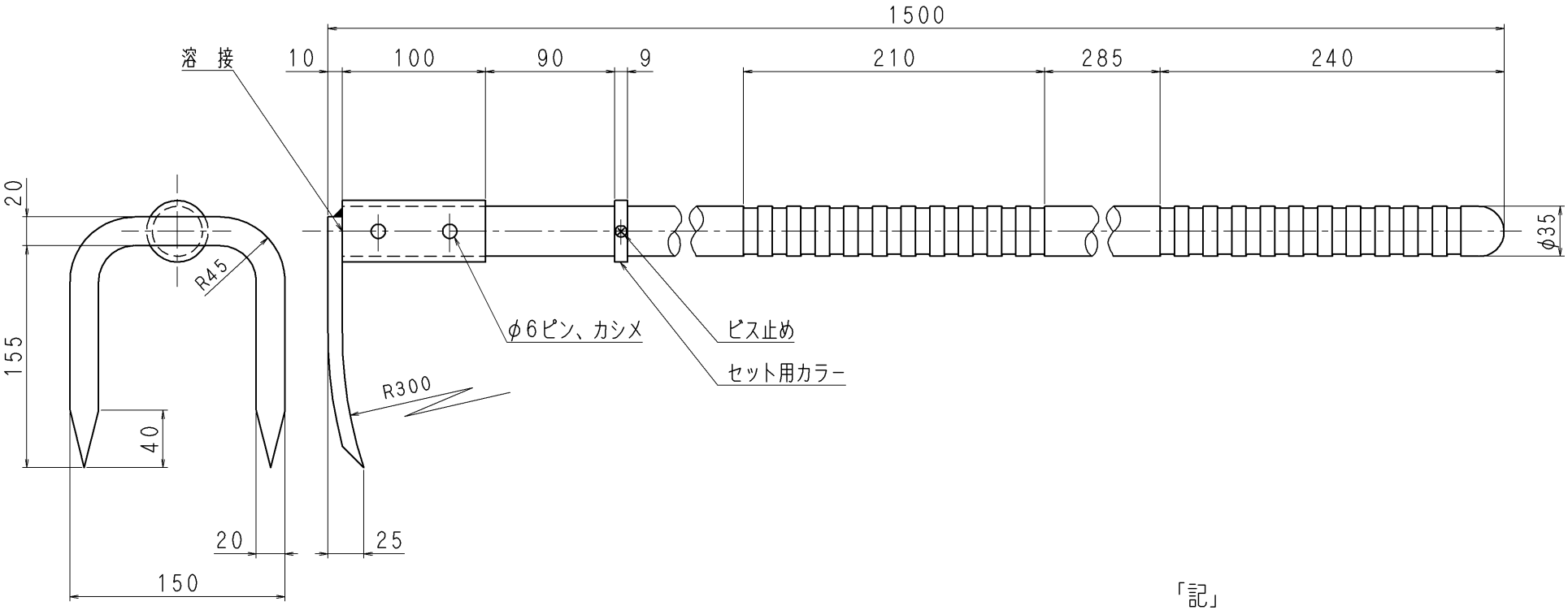

「記」

1．ピック部：白色塗装

2．柄：ニス塗り

3．製品重量：約2．5kg

	改定事項	日付	係

東京サイレン（株）				名称	東消用
葉番	／	尺度	1／3		マンガ（1．5M）
製図	検図	検証		図番	PZ−0304 ◇
梅木	設計 2003.3.11 丹保	設計 2003.3.11 佐藤			

A3