品番	部品名	個数	材質	備考

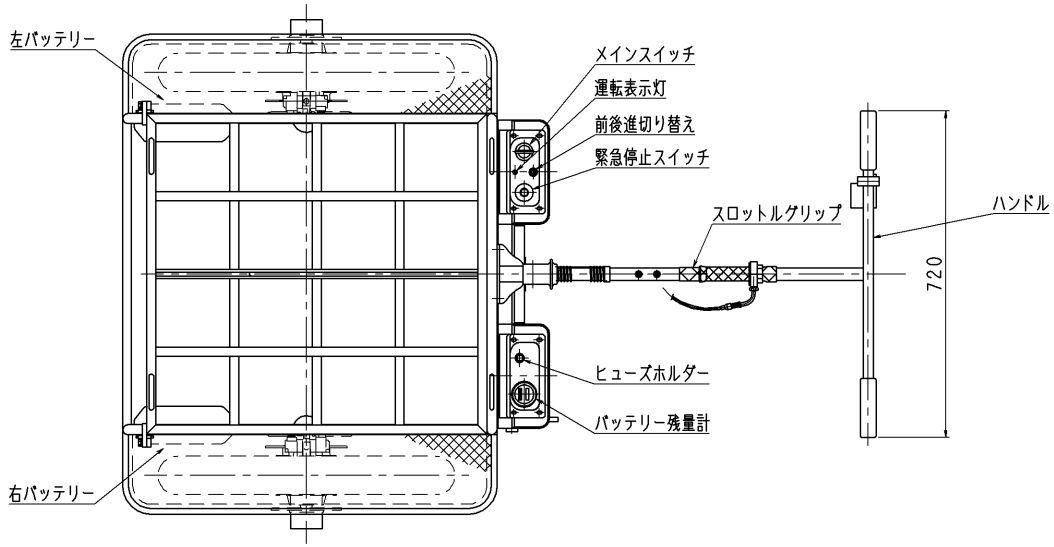

ホースカー仕様

1. 本体塗装 ： シルバー
2. タイヤ空気圧 ： 3kgf/cm² G
3. 積載重量 ： 150kgf
4. 車体重量 ： 約107kgf
5. 最高アシスト速度 ： 約9Km/hr
6. 連続走行時間 ： 約30分

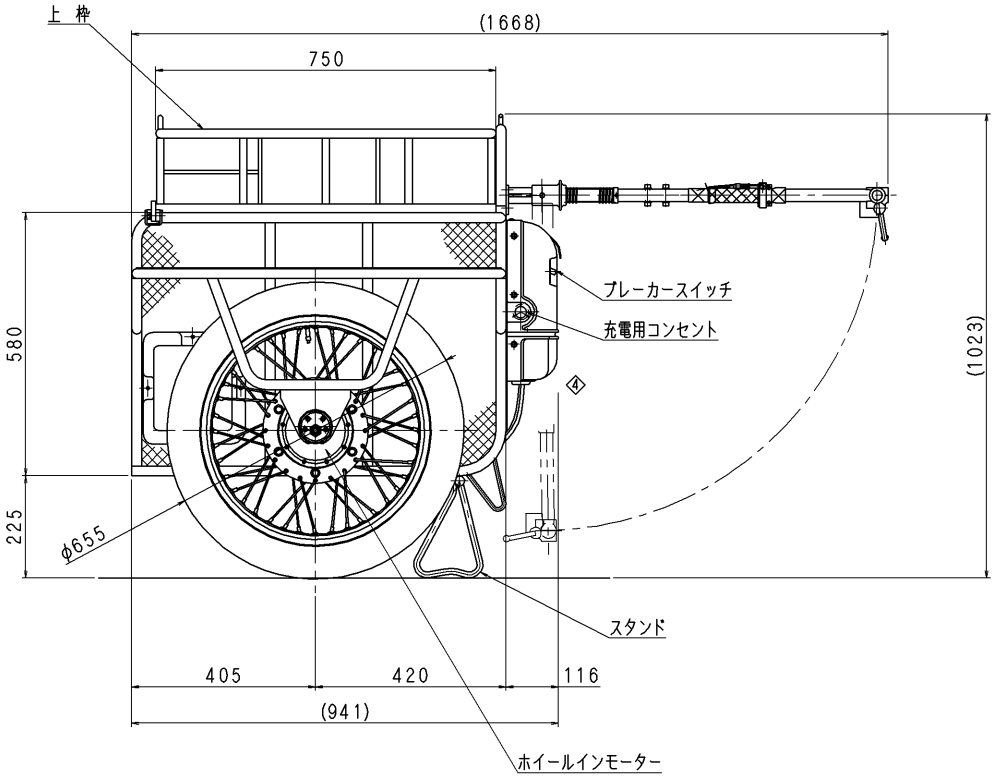

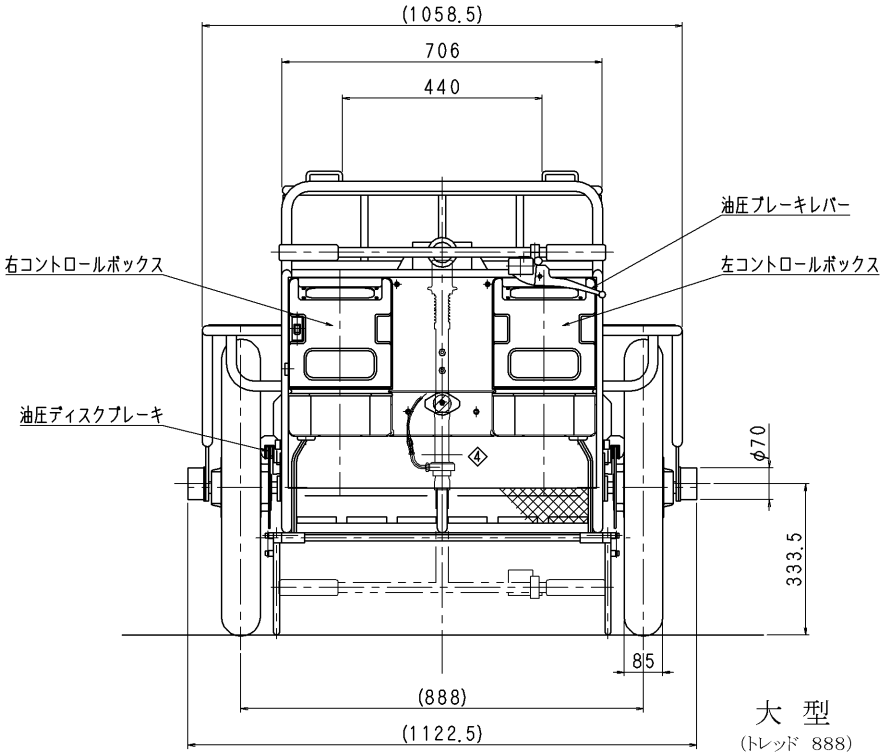

大 型
(トレッド 888)

	改定事項	日付	係
4	コントロールボックス変更。	H21.4.25	実方
3	コントロールボックス材質変更。	H20.6.25	丹保
2	ハンドル長さ変更。	H19.5.21	丹保
1	バッテリー位置変更。	H18.10.5	丹保

東京サイレン（株）

葉番	/	尺度	1/8
製図	検図	検証	
M.T	検 2006.9.-6 丹保	検 2006.9.-6 佐藤	

名称	TS-R119
	電動アシスト付軽量ホースカー
図番	PF-0608 ④

A2

品番	部品名	個数	材質	備考

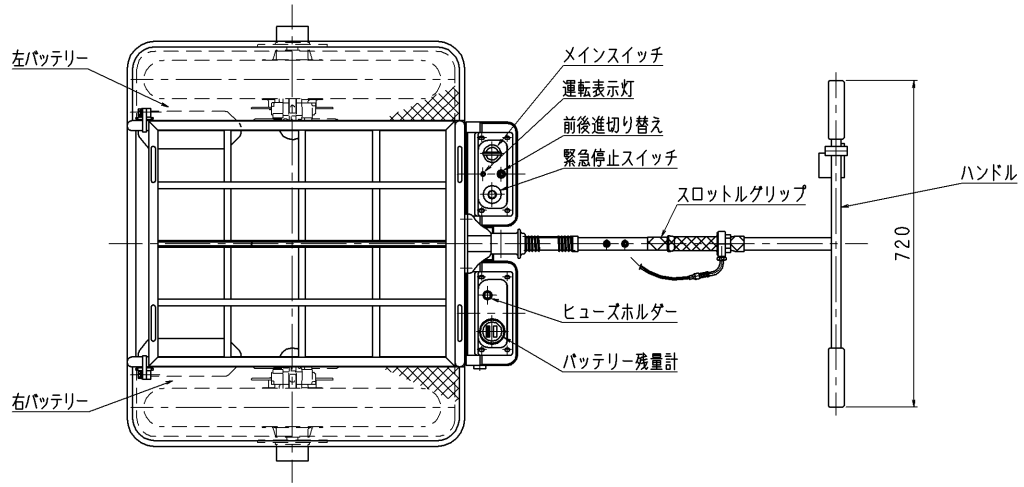

ホースカー仕様

1. 本体塗装 ： シルバー
2. タイヤ空気圧 ： 3kgf/cm² G
3. 積載重量 ： 150kgf
4. 車体重量 ： 約102kgf
5. 最高アシスト速度 ： 約9Km/hr
6. 連続走行時間 ： 約30分

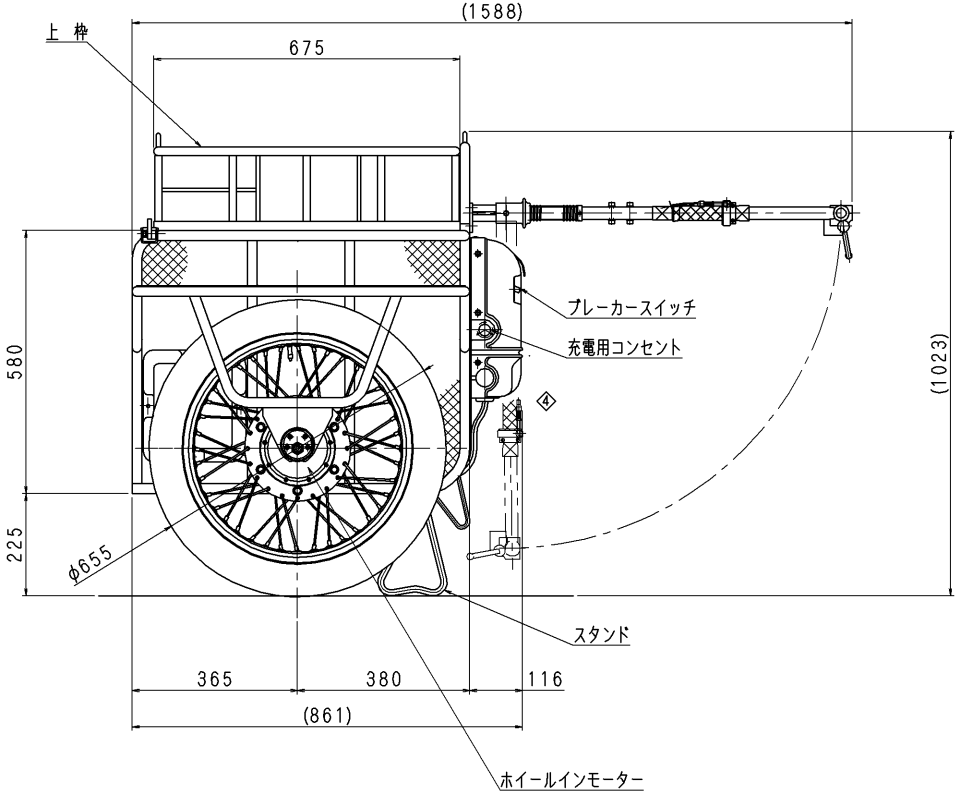

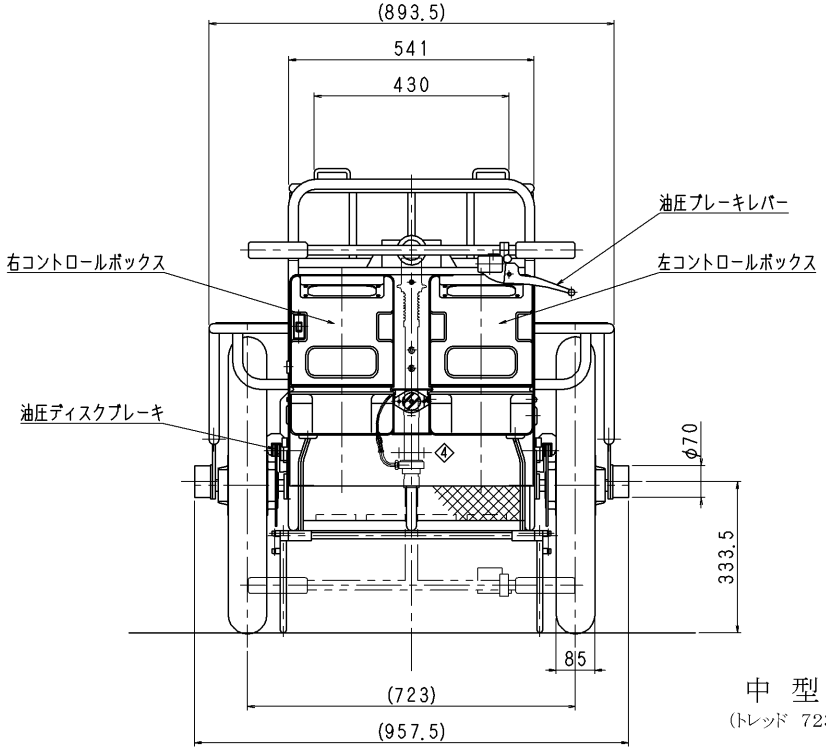

中 型
(トレッド 723)

4	コントロールボックス変更。	H21.4.25	実方
3	コントロールボックス材質変更。	H20.6.25	丹保
2	ハンドル長さ変更。	H19.5.21	丹保
1	バッテリー位置変更。	H18.10.5	丹保
	改定事項	日付	係

東京サイレン（株）

葉番	/	尺度	1/8
製図	検図	検証	
M.T	検 2006.10.-5 丹保	検 2006.10.-5 佐藤	

名称	TS-R119
	電動アシスト付軽量ホースカー
図番	PF-0607 ④

A2