品番	部品名	個数	材質	備考

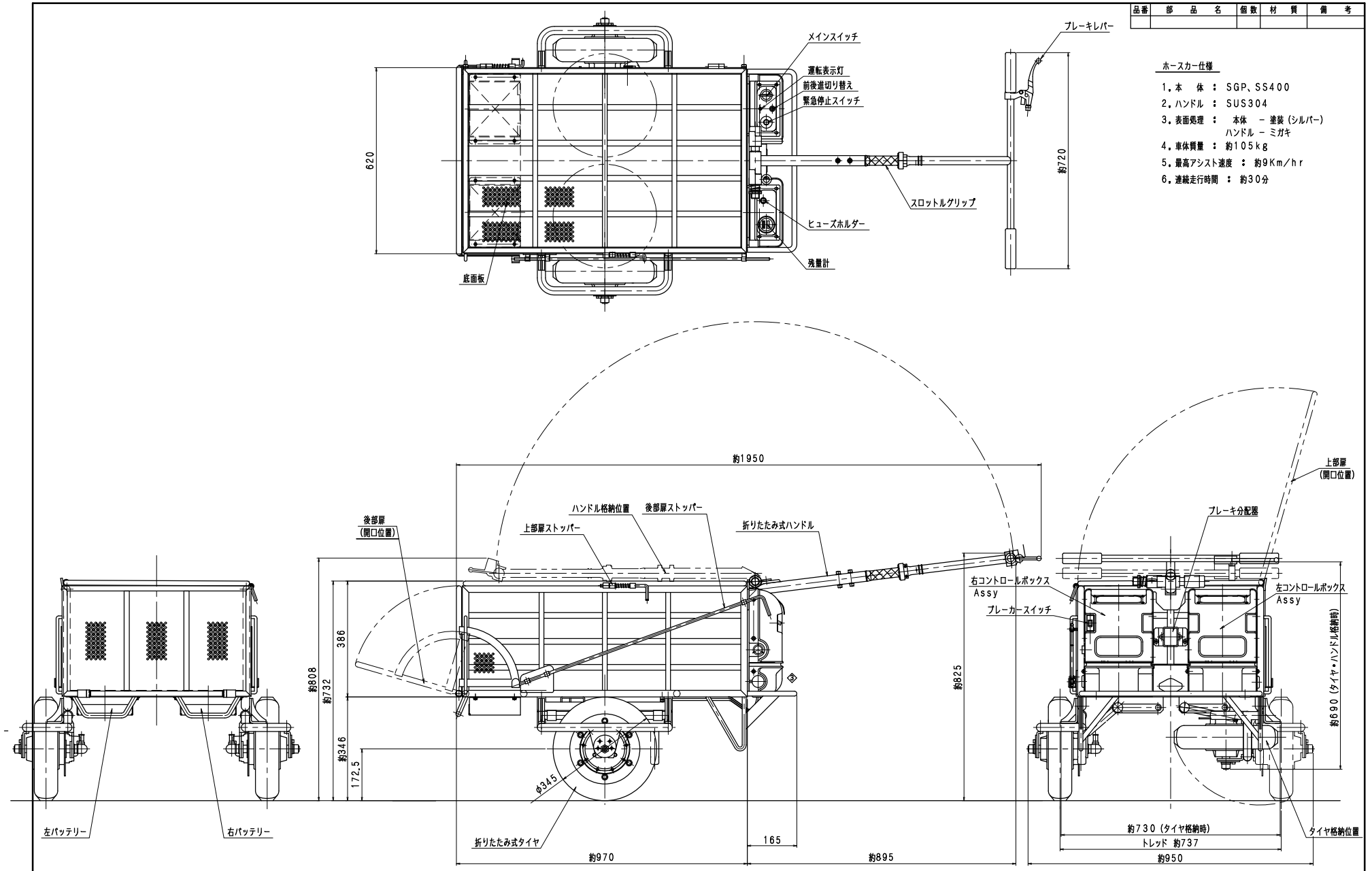

ホースカー仕様

1. 本　体 ： SGP、SS400
2. ハンドル ： SUS304
3. 表面処理 ： 本体 － 塗装 (シルバー)
   ハンドル － ミガキ
4. 車体質量 ： 約105kg
5. 最高アシスト速度 ： 約9Km/hr
6. 連続走行時間 ： 約30分

5	手動ブレーキに変更。	R2.3.6	丹保
	改定事項	日付	係

4	タイヤ格納部訂正	H24.5.29	実方
3	コントロールボックス変更	H21.4.25	実方
2	後部扉、車体質量訂正。	H20.6.3	丹保
1	不要寸法削除。	H20.5.22	丹保
	改定事項	日付	係

東京サイレン (株)		名称	らくらく120 (8本用)
集番	/	尺度	1/6
製図	検図	検証	
M.T	検 2007.12.-5 丹保	検 2007.12.-5 左藤	
		図番	カノー式電動アシストホースカー
			PE-0403A ⑤

A1